MOW-S flex

Technische Daten

Linke Abb. mit Bodenplatte und rechte Abb. mit V-Fuß

Motorische Halterung

Stahlblechsäule mit wechselbarer Dekorfront

Grundkonstruktion:	Säule: Stahlblech pulverbeschichtet in RAL 9016 Verkehrsweiß Frontblende: Platin Weiß, aus 1,9 cm Verbundplatte – weitere kostenneutrale Dekore finden Sie hier Bodenplatte/Fuß: Stahlblech pulverbeschichtet in RAL 9005 Tiefschwarz, Feinstruktur
Abmessungen:	H 195 x B 122 x T 65 cm (V-Fuß mit Leichtlaufrollen) H 178 x B 90 x T 60 cm (mit Bodenplatte)
Hubweg:	ca. 50 cm
Traglast:	Bis max. 100 kg, VESA 100x100 – 800x600
Montageart:	Mobil auf 4 Rollen (ca. 10 cm Ø), von denen 2 feststellbar sind, Stellfüße optional, um Unebenheiten auszugleichen, Bodenplatte mit Filzgleitern
Ausstattung:	Systemeigenes Kabelmanagement erfolgt innerhalb der Säule, Strom- und Datenleitungen zum Display werden außerhalb der Säule in Kabelschleppe übernommen, Kabelauslässe oben, links und rechts, integrierte Halterung für Mini PC innerhalb der Säule nach VESA 100x100, Auf- und Abschalter unterhalb des Displays
Zubehör:	Halter für 2 Displays (55“), Laptop- sowie Kameraablage, Kollisions-Schutz (Sensor reagiert auf Hindernisse, stoppt und ändert die Richtung), Sonderlackierung nach RAL Classic
Transport:	Lieferung erfolgt aufgebaut

MULTIMEDIA DISPLAY GMBH
Geschäftsführer: Helmut Schulz
Zöllners Garten 1
30900 Wedemark
es gelten unsere AGB’s unter www.mm-display.de
Tel.: +49(0)5130 5849830
Fax.: +49(0)5130 584093
Mail: info@mm-display.de
Internet: www.mm-display.de

MOW-S flex

Technische Zeichnung

MOW-S flex mit V-Fuß

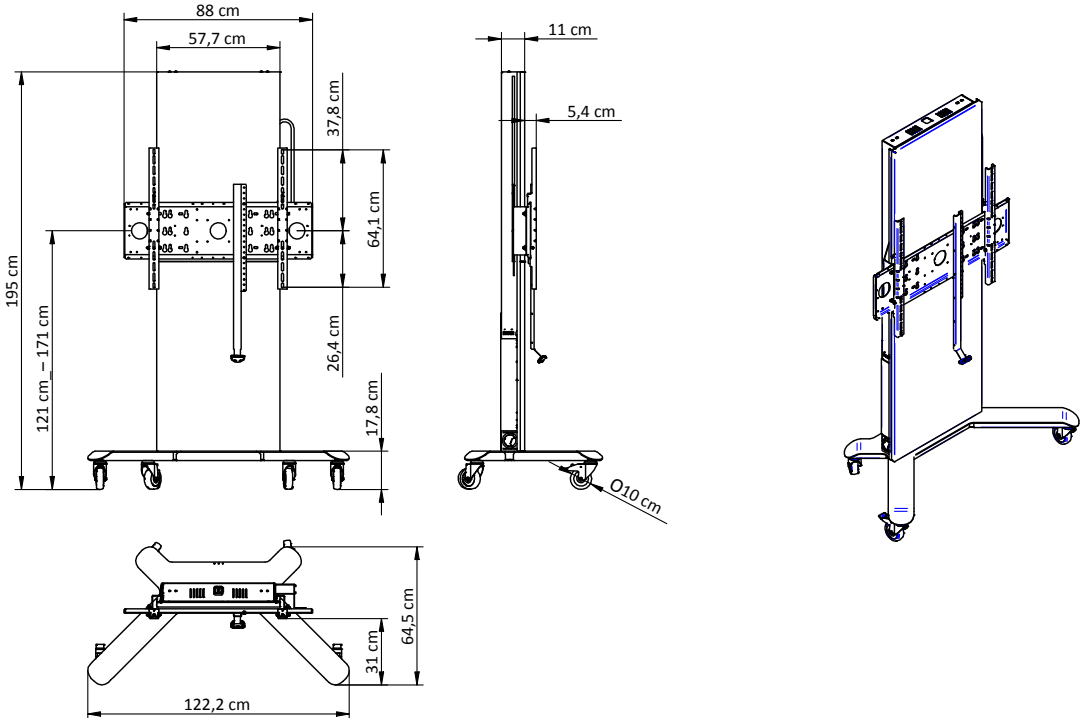

MOW-S flex mit Bodenplatte

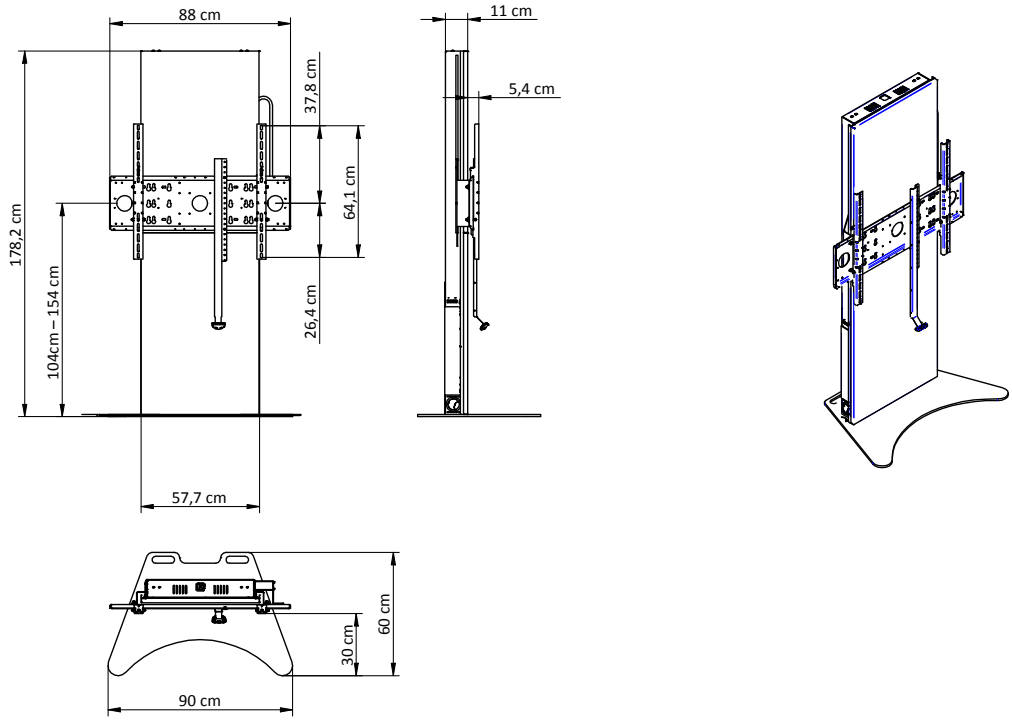

Unser Standard:

Säule: RAL 9016 Verkehrsweiß

Frontblende: Platin Weiß – weitere kostenneutrale Dekore finden Sie hier

MULTIMEDIA DISPLAY GMBH

Geschäftsführer: Helmut Schulz
Zöllners Garten 1
30900 Wedemark
es gelten unsere AGB's unter www.mm-display.de

Tel.: +49(0)5130 5849830
Fax.: +49(0)5130 584093
Mail: info@mm-display.de
Internet: www.mm-display.de