MM DISPLAY
Präsentation in Vollendung

PFW 6880 Display videowandmodul pop-out

Das PFW 6880 ist ein flaches Videowand-Popout-Modul mit einem Abstand zwischen Bildschirm und Wand von nur 50 mm. Es verfügt über eine federbelastete Drucktaste zur Öffnungsfreigabe durch leichtes Drücken auf den Bildschirm.

Optional verringern speziell entwickelte Abstandhalter die Montagezeit erheblich. Abstandhalter sind für die gebräuchlichsten Videowandbildschirme erhältlich.

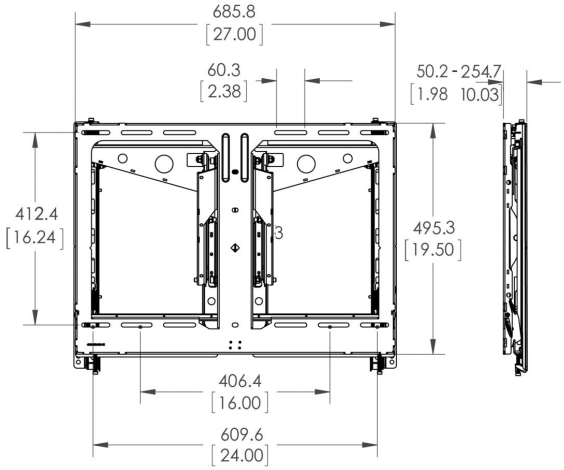

MM DISPLAY
Präsentation in Vollendung

PFW 6880 Display videowandmodul pop-out

Technische Daten

Produkttyp-Nummer	PFW 6880
Artikelnummer (SKU)	7368800
Farbe	Schwarz
EAN-Einzelbox	8712285329227
Tiefe	50
Max. Gewichtslast (kg)	45.5
Max. Schnittstellenhöhe (mm)	549
Max. Breite der Schnittstelle (mm)	686
Max. Bildschirmgröße (Zoll)	65
Min. Abstand zur Wand (mm)	50
Min. Bildschirmgröße (Zoll)	37
Orientierung	Querformat
Serviceposition	Ja