Mounting instructions
Montagevoorschrift
Instructions de montage
Montageanleitung
Guía de montaje
Istruzioni di montaggio
Instruções de montagem
Monteringsanvisning
Instrukcja montażu
Рекомендации по установке

PFWE 7150

Motorized wall mount

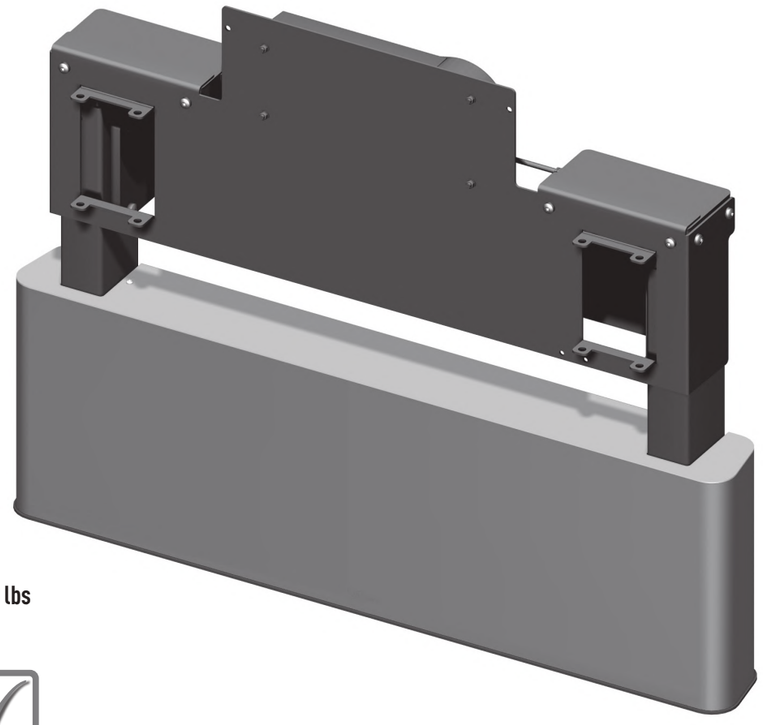

Max. 160 kg / 350 lbs

GUARANTEE 2 YEAR GUARANTEE

ISO 9001 : 2000 CERTIFIED

01-2016

(GB) Subject to printing errors and technical amendments.
(NL) Drukfouten en technische wijzigingen voorbehouden.
(F) Sous réserve de fautes d'impression et de modifications techniques.
(D) Für Druckfehler übernehmen wir keine Verantwortung. Technische Änderungen vorbehalten.
(E) Reservados errores de imprenta y sujete a modificationes.
(I) Con riserva di modifiche techniche e di eventueli errori di stampa.
(P) Reserva-se a ocorrência de gralhas e de modificações técnicas.
(H) Nyomdahibák és technikai változtatások joga fenntartva.
(PL) Zastrzega się możliwość występowania błędów drukarskich i zmian technicznych.
(RUS) Возможны ошибки при печати и технические модификации.

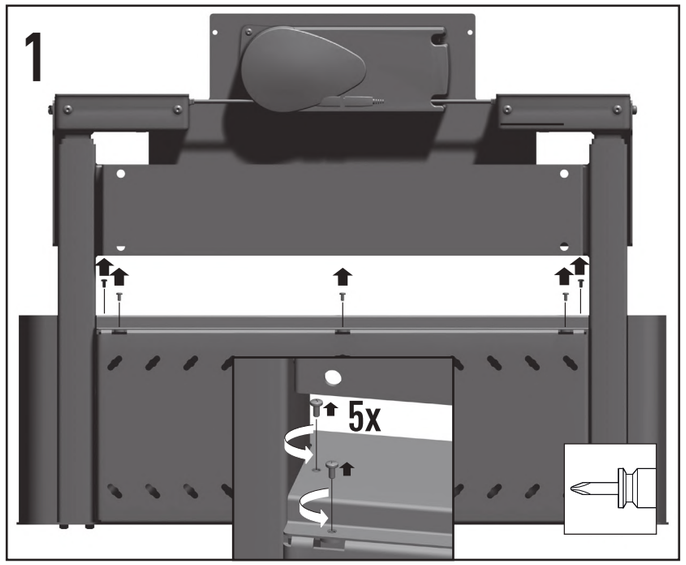
1
5x

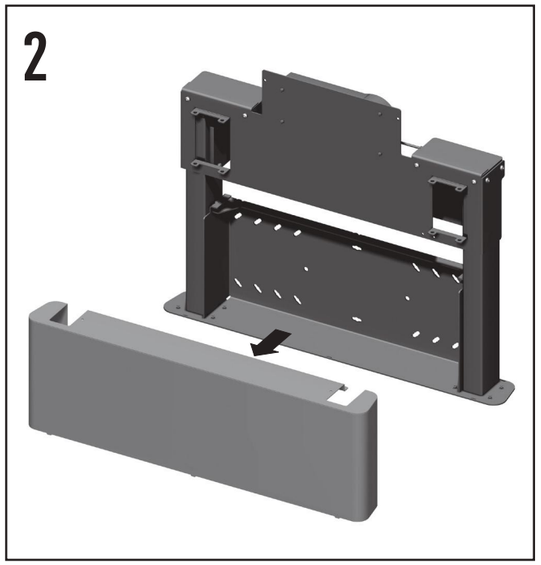
2

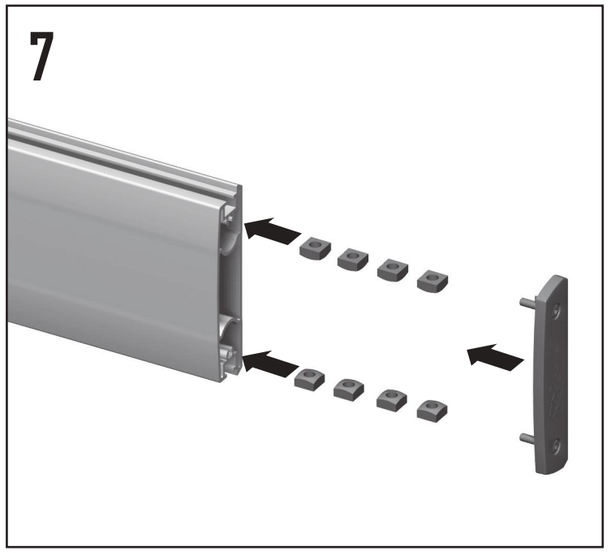
7

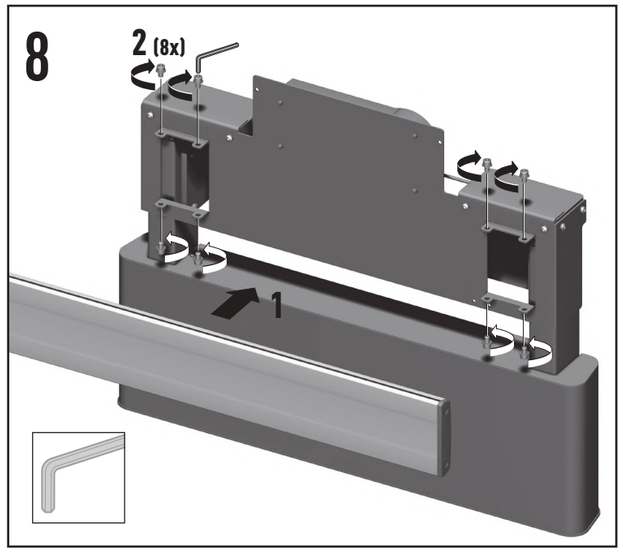
8
2 (8x)
1

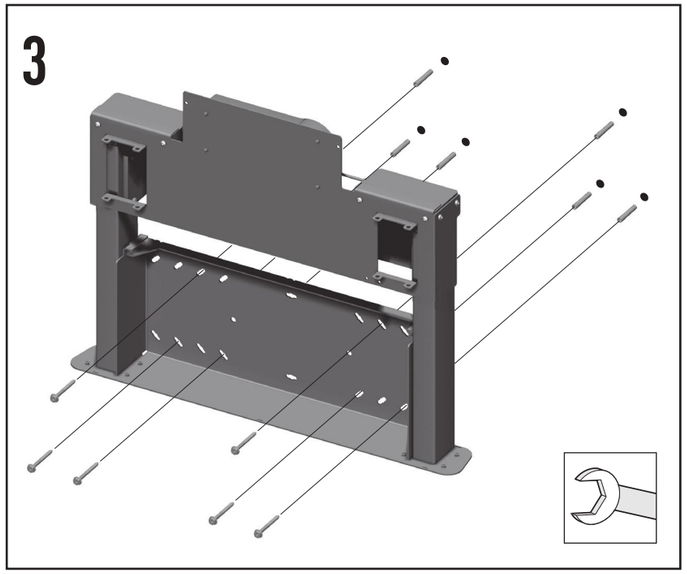
3

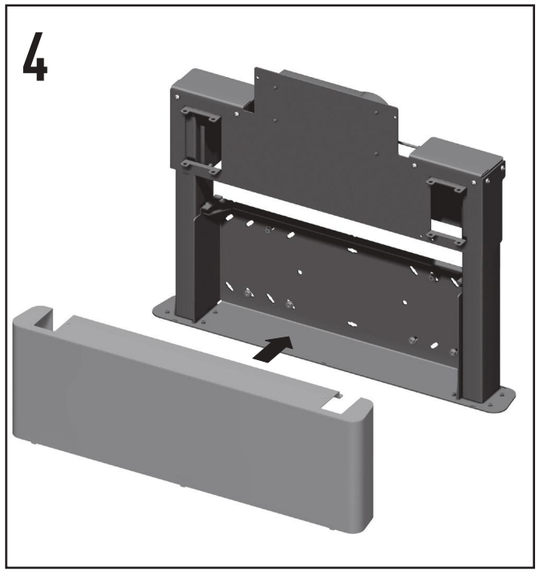
4

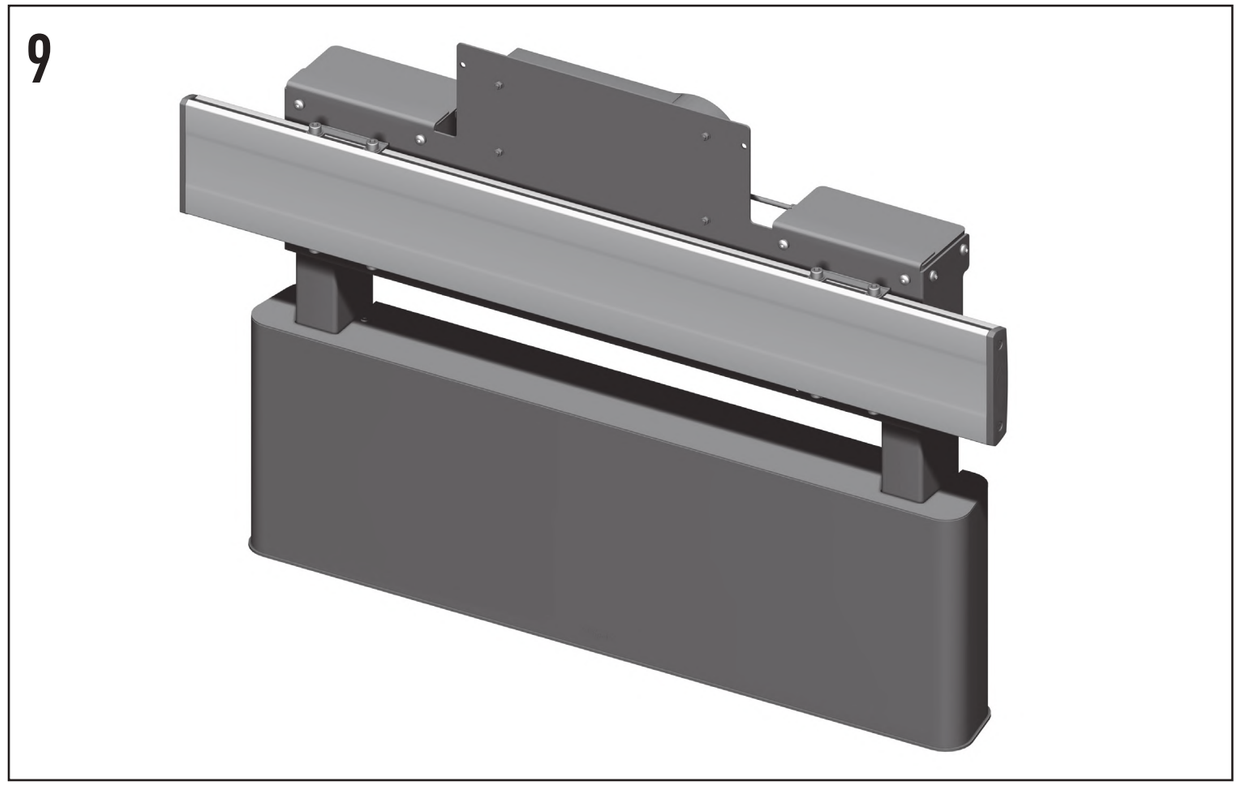
9

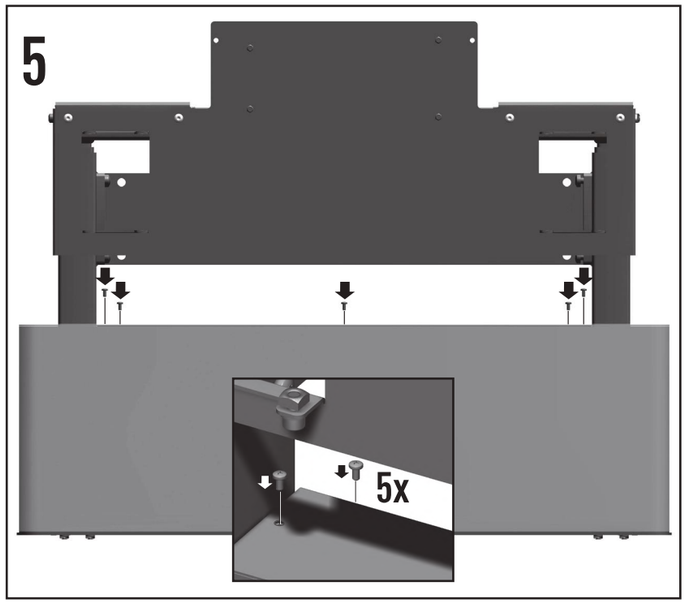
5
5x

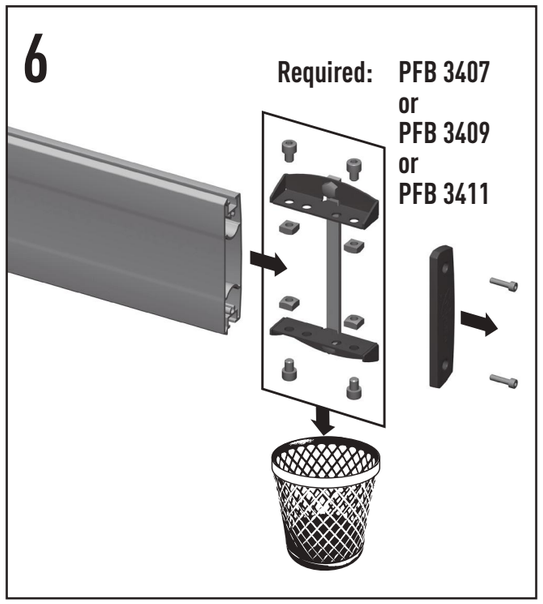
6
Required:
PFB 3407
or
PFB 3409
or
PFB 3411

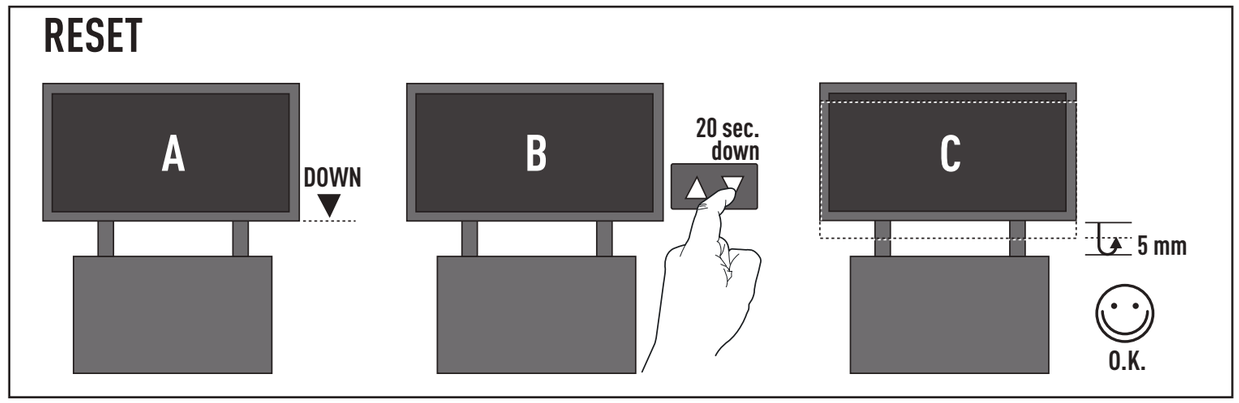
RESET
A
DOWN
B
20 sec.
down
C
5 mm
O.K.