WL15-660WH1

NEOMOUNTS BY NEWSTAR WANDHALTERUNG

TECHNISCHE DATEN

ALLGEMEIN

VESA-Minimum	75x75
VESA-Maximum	75x75

FUNKTIONALITÄT

Typ	Flach
Höhe	34,8 cm
Abschließbar	Abschließbar - Schloss inklusive
Breite	25,3 cm

INFORMATIONEN

Farbe	Weiß
Garantie	5 Jahre
EAN code	8717371449308

*Bitte beachten: Die angegebenen Zollgrößen sind nur ein Anhaltspunkt, kombiniert mit dem Gewicht und den VESA-Größen. Das maximale Gewicht und die VESA-Größe sind absolute Beschränkungen für die Produkte und sollten nicht überschritten werden.

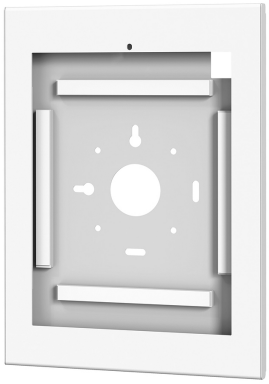

Neomounts by Newstar WL15-660WH1 Tablet-Wandhalterung für 12,9" iPad Pro Tablets - Weiß

Die Neomounts by Newstar WL15-660WH1 ist eine Tablet-Wandhalterung, die sowohl im Hoch- als auch im Querformat installiert werden kann. Die Tablet-Halterung wurde speziell für das 12,9-Zoll-iPad Pro Gen 3-5 entwickelt.

Die Tablet-Halterung ist mit einem Diebstahlschutz ausgestattet und kann sowohl an der Wand als auch an einer VESA-Halterung montiert werden. Die Stahlkonstruktion sorgt für eine sichere und solide Platzierung, während das Kabelmanagementsystem es ermöglicht, Kabel durch das Gehäuse zu führen.
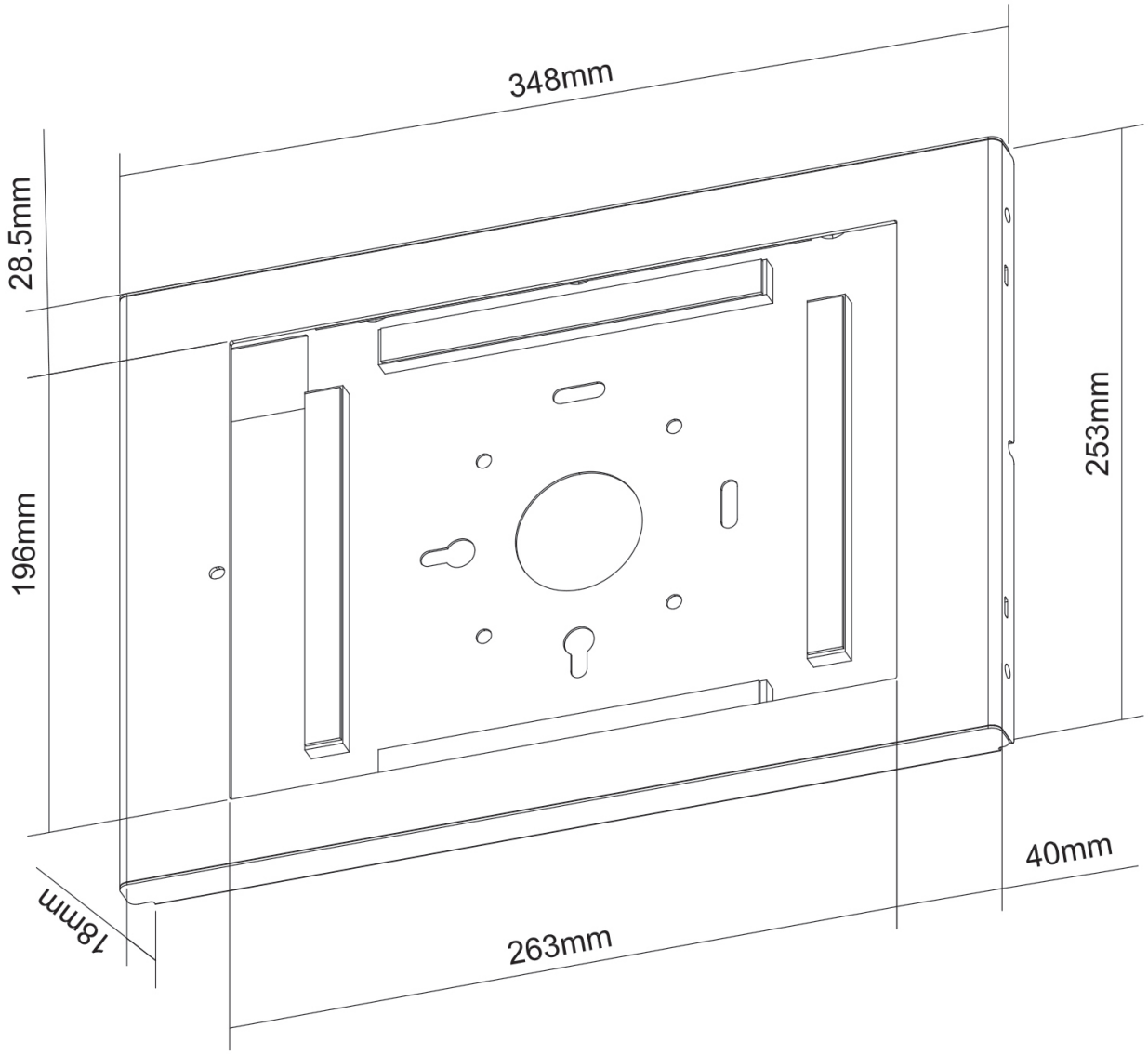
WL15-660WH1 **NEOMOUNTS BY NEWSTAR WANDHALTERUNG**