SCETTACL LOW

Technische Daten

Mobile Halterungen – 28 cm höhenverstellbar & schrägstellbar

Grundkonstruktion:	Säule: Silber eloxiert oder in schwarz C-Fahrgestell: RAL 9006 Weißaluminium oder RAL 9005 Tiefschwarz
Abmessungen:	H 92 – 120 x B 134 x T 80 cm (Höhe Mitte Display: ca. 60 – 88 cm) Höhe Display Tischmodus: ca. 64,5 – 92,5 cm
VESA:	Display von 46“ bis 75“ mit einer VESA 200x200 – 800x600
Hubweg:	Motorisch 28 cm
Traglast:	Bis max. 136 kg
Montageart:	Das System beinhaltet eine Halterung zur Aufnahme des Monitors mit zwei Einhängeschienen mit Schnellspannverschluss für die schnelle und einfache Monitormontage
Ausstattung:	Neigungswinkel verstellbar von 0 – 90° für Verwendung als Tisch oder Tafel oder in jeder beliebigen Position dazwischen (z. B. leicht schräggestellt), systemeigenes Kabelmanagement, ein Kabelbedienteil mit vier Tasten zur Höhenverstellung und zur Schrägstellung befindet sich im Lieferumfang
Zubehör:	LAP4-SM – schwarze Laptop Seitenablage, FSH-SM – schwarze Frontablage, MINI-UNI – schwarze universal Mini PC-Halterung, MINI-FUJI – abschließbare Mini PC-Halterung für Fujitsu Esprimo Q-Serie (Q556, -558, -910, -957), LAP-CAB – abschließbarer Laptopschrank (H 20 x B 45 x T 34,5 cm)
Transport:	Lieferung erfolgt kartonverpackt

Letzte Änderung: 10.03.20

HKS SYSTEMTECHNIK
Der Spezialist für Projektion und Präsentation

Nikolaus-Otto-Straße 22
D-33178 Borchen

Tel.: +49 5251 500 12-0
Fax: +49 5251 500 12-12

office@hks-gmbh.de
www.hks-gmbh.de

SCETTACL LOW

Technische Zeichnung

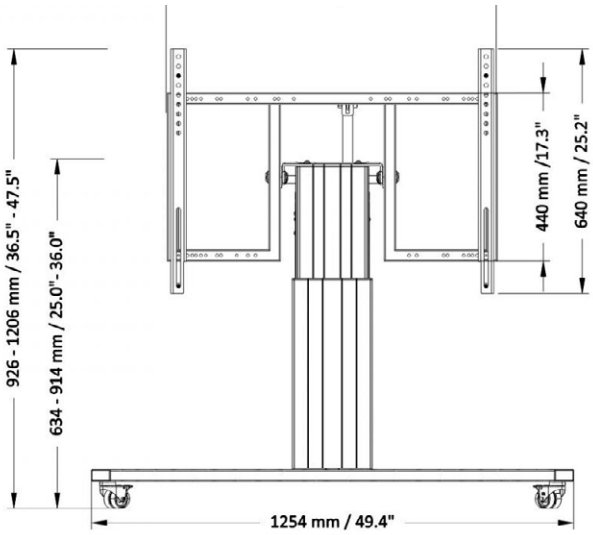

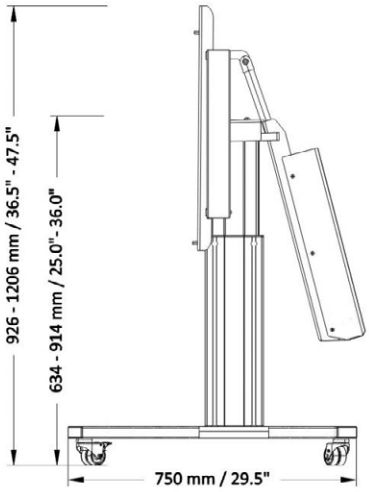

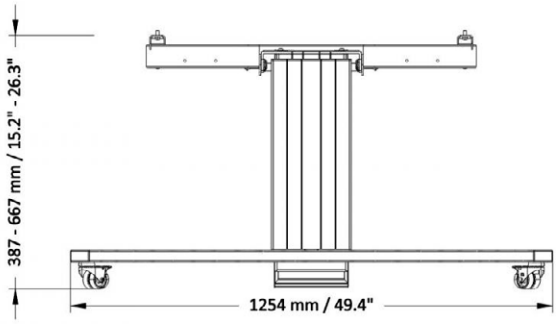

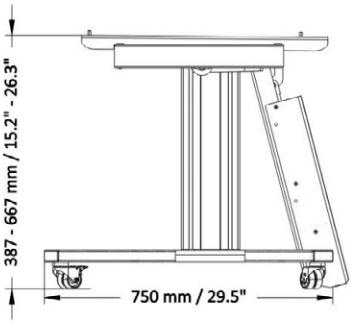

HKS SYSTEMTECHNIK

Der Spezialist für Projektion und Präsentation

Nikolaus-Otto-Straße 22
D-33178 Borchen

Tel.: +49 5251 500 12-0
Fax: +49 5251 500 12-12

office@hks-gmbh.de
www.hks-gmbh.de