MM DISPLAY
Präsentation in Vollendung

Höhenverstellbarer LCD LED Standfuß auf Rollen PL1D 37-70 Zoll

- Geeignet für Monitore von 37 - 70 Zoll
- Für Monitore bis 40 kg
- höhenverstellbare TV-Halterung bis 1800 mm
- 4 Lenkrollen
- Ablage für Zubehör
- 90° Drehfunktion für Monitor

Monitorausrichtung horizontal oder vertikal möglich

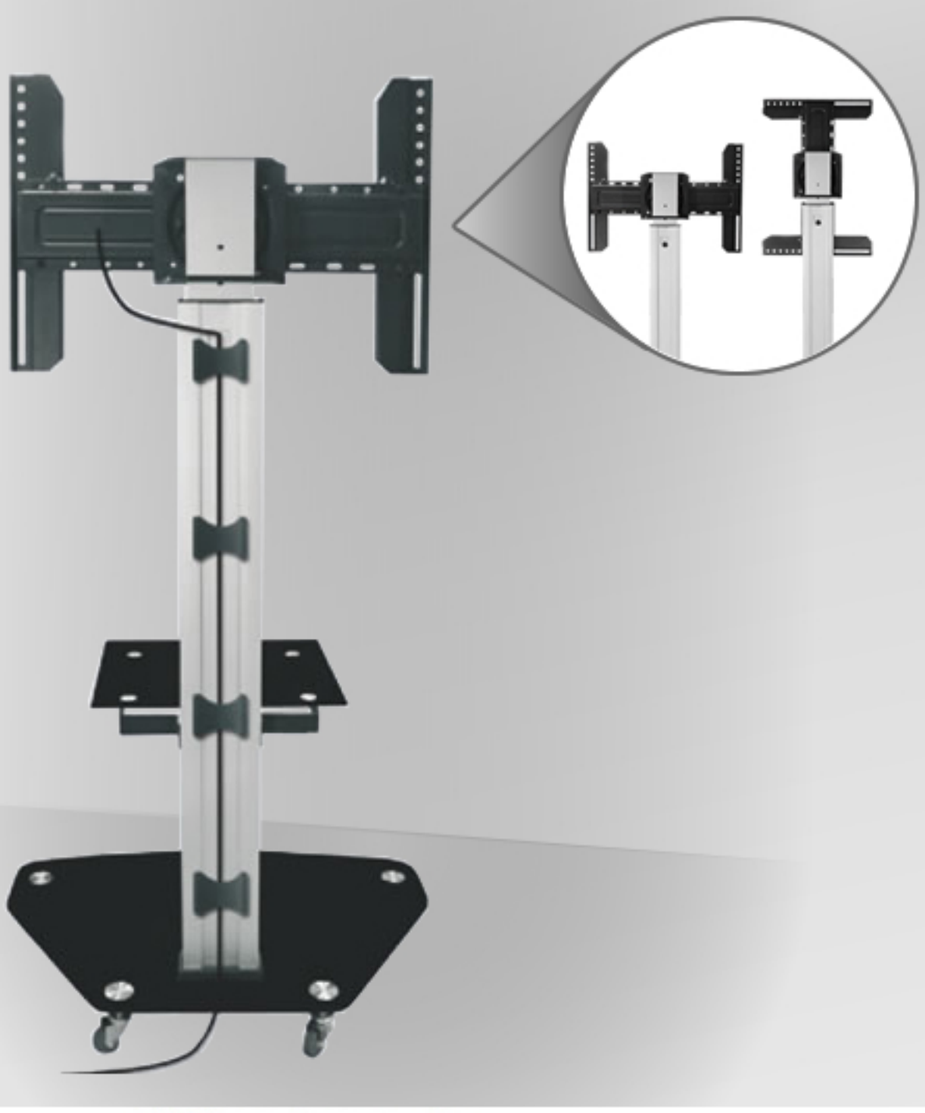

Der rollbare Standfuß PL1D ist die ideale Wahl für eine mobile Monitorbefestigung. Die Säule kann in der Höhe verstellt werden. Die Glasablage bietet genug Platz für AV-Geräte wie DVD-Player, Spielekonsole oder TV-Receiver. Wahlweise kann das Display im Landscape- oder Portraitformat befestigt werden. Die Rollen sind optional und müssen nicht verwendet werden.

MM-DISPLAY Leasing GRENKE®

Montage Service MM-DISPLAY

Multimedia-Display
Geschäftsführer: Helmut Schulz
Nordstraße 4
30900 Wedemark
es gelten unsere AGB's unter www.mm-display.de

Tel.: 00495130 5849830 / Fax.: 00495130 584093
mail: info@mm-display.de
Internet: http://www.mm-display.de
HRB Nr. 206627

61 025062