RISE 4200 Trolley mit elektrischem Display Lift DirectControl

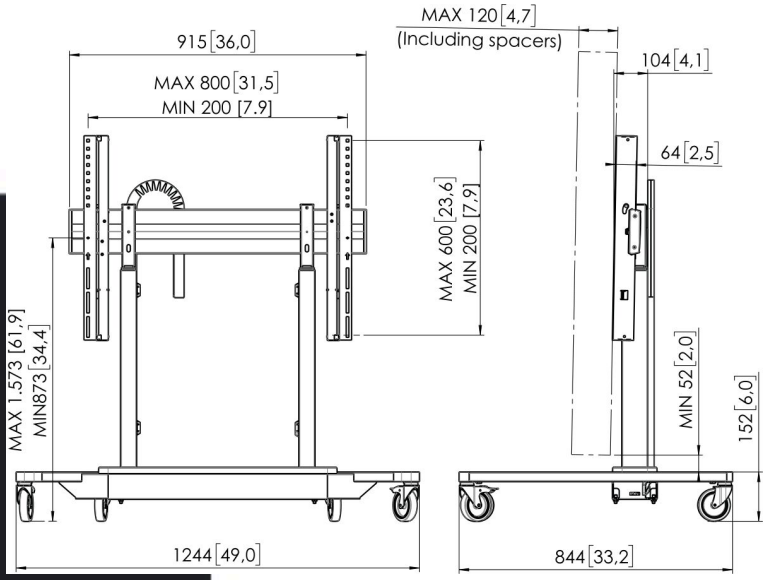

Artikelnummer (SKU): 7342000
Farbe: Schwarz

Ausschreibungstexte

RISE 4200 Trolley offener Fuß S; DirectControl bedienung: Manuell bedienbares, elektronisch unterstütztes Liftsystem für Displays bis 86" als mobiler Trolley mit offenem Fuß in Schwarz RAL 9005; Das Display ist von jeder beliebigen Stelle aus manuell auf- und ab verfahrbar. Dabei passt der Lift die Geschwindigkeit automatisch an die aufgebrachte Kraft an; Das Liftsystem ist wartungsfrei. Bei Zu- bzw. Entnahme von Gewicht (Zubehör etc.) kalibriert sich das System automatisch; Das angebotene System ist CE-, TÜV (5-fach)-, GS und DIN 14434 (beantragt) geprüft; Ausgelegt für Displays mit einem Gewicht von bis zu 100 kg. Tragfähigkeit inklusive Zubehör bis zu 120 kg; 700 mm Hubweg (Endlagen können individuell programmiert werden); VESA-Mount kompatibel von 200 mm x 200 mm bis 800 mm x 600 mm; Hubgeschwindigkeit bis zu 80 mm/s, auch bei maximaler Zuladung; Kabel des angeschlossenen Displays und möglicher Peripheriegeräte werden über eine Kabelführungskette geführt; Integrierter Kollisionsschutz; 5 Jahre Garantie; Verpackung frei von Kunststoff.



Artikelnummer (SKU): 7342000
Farbe: Schwarz

Entscheidende Vorteile

- Manueller Betrieb mit elektrischer Unterstützung (DirectControl™)
- Höhe auf bis zu 700 mm einstelbar
- TÜV-, CE- und GS-zertifiziert
- Option für Whiteboards und diverses Zubehör
- Der Kollisionsschutz an den Display-Liftsystem verhindert Schäden

Trolley mit elektrischem Display-Liftsystem, manuell betrieben, für 86-Zoll-Display

Der Trolley RISE 4200 DirectControl™ mit Display-Liftsystem und elektrischer Unterstützung ist eine flexible mobile Lösung. Dieser manuell bedienbare Display-Lift mit elektrischer Unterstützung eignet sich für Bildschirme bis 86 Zoll mit einem Gewicht von max. 100 kg. Größere Bildschirme können ebenfalls montiert werden, erfordern aber in manchen Fällen eine softwarebasierte Höhenbeschränkung. Dieser Trolley ist bis zu 700 mm höhenverstellbar, hat eine universelle VESA-Größe bis 800 × 600 und kann z. B. in Kombination mit Whiteboards eine Last von bis zu 120 kg tragen. Dank des offenen H-förmigen Rahmens auf gebremsten Rollen lässt sich der Lift mühelos von Raum zu Raum bewegen.

VOGEL'S HOLDING BV (©)

Alle Rechte vorbehalten.
Druckfehler, technische Änderungen und Preisänderungen vorbehalten.

Datum: 2026-10-19