RISE 5200 Trolley mit elektrischem Display Lift DirectControl

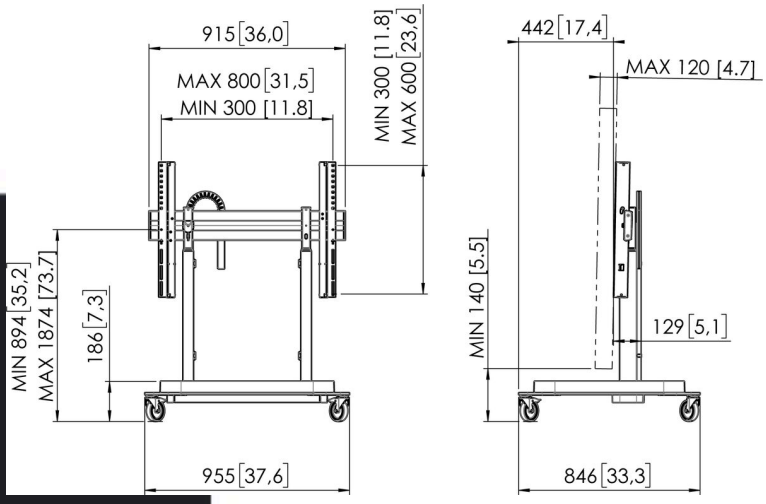

Artikelnummer (SKU): 7352000
Farbe: Schwarz

Ausschreibungstexte

MARKE UND PRODUKT: Vogel's RISE 5200; manuelle Bedienung mit elektrischer Unterstützung (DirectControl); elektrischer Display-Lift; mobiler Trolley; Farbe: Schwarz; MARKTSEGMENTIERUNG: Elektrischer Display-Lift, ideal für den Einsatz in Schulen, Besprechungsräumen, Lobbys oder Chefetagen; Bildungssegment; Unternehmenssegment; GEEIGNET FÜR: geeignet für (interaktive, Touchscreen-)Displays von 65 bis 98 Zoll; max. Displaygewicht 100 kg; max. Gewicht des Liftsystems (inkl. Whiteboards und Zubehör an der PFB-Leiste montiert) 120 kg; MATERIAL: Liftkonsole aus Edelstahl; schwarz pulverbeschichtet gemäß RoHS-Richtlinien; Motor exklusiv von Vogel's entwickelt; Aluminium-Interface-Leiste; Rollen mit nicht abfärbendem thermoplastischem Gummirad ausgestattet; MERKMALE: TÜV-5 geprüft; Dauertest mit mindestens 30.000 Zyklen; wartungsfrei, kein Einstellen oder Schmieren erforderlich; CE-zertifiziert; GS-Zertifizierung beantragt (2024); 5 Jahre Garantie; einfache Top-Down-Montage; universelle Schnittstelle, geeignet für alle Marken interaktiver Flachbildschirme bis 98 Zoll; konstante Hubgeschwindigkeit von 80 mm/s bei voller Belastung; besonders niedrige Position für Kinder; speziell entwickelte Fußkonstruktion für zusätzliche Sicherheit; Anti-Kollisionsschutz TECHNISCHE SPEZIFIKATIONEN: Min. VESA 300 x 300; Max. VESA 800 x 600; min.-max. Abstand vom Boden zur Bildschirmmitte: 893 mm - 1873 mm; Höhenverstellung: 980 mm; Hubgeschwindigkeit: 80 mm/s; Tiefe von der Vorderseite der Schnittstelle: 446 mm; Stromversorgung: 100-240 V ~ 50/60 Hz; Nennstrom: EU/UK: 6A, US/CA: 15A; Peripheriegeräte: max. 900W; Standby-Leistungsaufnahme: 0,5W; Kabelmanagement inklusive; Rollen; Produktmaße (H x B x T): 1208 x 953 x 844 mm; Nettogewicht: 46 kg; LOGISTISCHE INFORMATIONEN: Kartonmaße (mm) 951 x 743 x 234; Bruttogewicht 47,5 kg; Einheiten pro Palette (CP5 im 40ft HC) 9; Einheiten pro Palette (Lager) 6; PRODUKTANGEBOT: elektrischer Display-Lift für die intuitive und sichere Nutzung eines Bildschirms in der richtigen Höhe; Vogel's Products BV.



Artikelnummer (SKU): 7352000
Farbe: Schwarz

Entscheidende Vorteile

- Manueller Betrieb mit elektrischer Unterstützung (DirectControl®)
- Wartungsfrei und 5 Jahre Garantie
- TÜV- und CE-zertifiziert
- Option für Whiteboards und diverses Zubehör
- Der Kollisionsschutz an den Display-Liftsystem verhindert Schäden

Trolley mit elektrischem Display-Liftsystem, manuell betrieben, für 98-Zoll-Display

Dieser Trolley mit elektrischem Display-Liftsystem RISE DirectControl® ist eine robuste mobile Lösung. Dieses manuell betriebene Liftsystem ist für Bildschirme bis zu 98 Zoll und mit einem Gewicht von max. 100 kg geeignet. Dieser Trolley ist bis zu 980 mm höhenverstellbar, hat eine universelle VESA-Größe bis zu max. 800 x 600 und kann in Kombination mit beispielsweise einem Whiteboard maximal 120 kg tragen. Dank der stabilen Basis auf (gebremsten) Rollen lässt sich das Liftsystem leicht zwischen Räumen hin und her bewegen.

Bei den Display-Lifts der RISE-Serie spielt Nachhaltigkeit eine entscheidende Rolle. Das Design des Display-Lifts ist von Vogel's einem Dauertest mit über 30 000 Zyklen unterzogen worden. Für die Verpackung wird kein EPP I EPS verwendet. Dazu kommt eine Reduzierung von Einwegkunststoffen bei der Verpackung um 85 %. Auf diese Weise werden die Abfallströme auf ein Minimum reduziert.

VOGEL'S HOLDING BV (©)

Alle Rechte vorbehalten.
Druckfehler, technische Änderungen und Preisänderungen vorbehalten.

Datum: 2026-02-18