B-TECH AV MOUNTS

B-TECH AV MOUNTS

VOM QUER- ZUM HOCHFORMAT DREHBAR

BT8566

FLACHBILDSCHIRM-ROLLSTÄNDER MIT BILDSCHIRMROTATION FÜR SAMSUNG FLIP®

Der BT8566, Teil der Designer-Rollständer-Reihe von B-Tech, ist eine High-End-Montagelösung, ideal für die Verwendung von Touchscreen-Displays wie dem Samsung Flip. Die Rotationsschnittstelle ermöglicht es dem Benutzer, das Display einfach um 90° zu drehen, für einen fließenden Übergang vom Quer- ins Hochformat. Erhältlich in Schwarz, Silber und Weiß, mit kontrastierenden zweifarbigen Akzenten und einer dreieckig geformten Säule. Die integrierte Kabelführung sorgt dafür, dass die fertigen Installationen ordentlich aussehen. Feststellbare Rollen ermöglichen ein schnelles und einfaches Verschieben ohne Spuren zu hinterlassen. AV-Zubehör (z.B. Kameraablagen) kann mühelos direkt an der Säule montiert werden.

SPEZIFIKATIONEN

Empfohlene Bildschirmgröße	37" - 75"
Max. Belastung	70kg
VESA®-Befestigungen	bis zu 600 x 400
Rollständerabmessungen	**H:** 1932* **B:** 1075 **T:** 863mm
Drehverstellbereich	90°
Neigung	-4.5°
Farboptionen	Schwarz, Schwarz & Silber oder Weiß

**Messung vom Boden bis zur Spitze der vertikalen Säule (einschließlich Endkappe)*

MERKMALE

- Rotationsschnittstelle ermöglicht die Drehung von Bildschirmen aus Querformat zum Porträt (und umgekehrt) in einem fließenden Übergang
- Rotation kann in jedem Winkel zwischen 0° und 90° angehalten oder fixiert werden
- Eine negative Neigung von -4,5° bietet eine ergonomische, natürliche Schreiboberfläche (ideal für Samsung Flip)
- Spurenfreie & feststellbare Rollen enthalten
- Kompatibles Zubehör wie z.B. Ablage (separat erhältlich) kann direkt an der Säule angebracht werden
- Integrierte Kabelführung sorgt für Ordnung
- Sicherheitsschrauben verhindern unbefugtes Entfernen des Bildschirms
- Zweifarbige Optionen für einen modernen, zeitgemäßen Look erhältlich
- Einfache „Einhak" -Bildschirminstallation mit allen Montageteilen enthalten

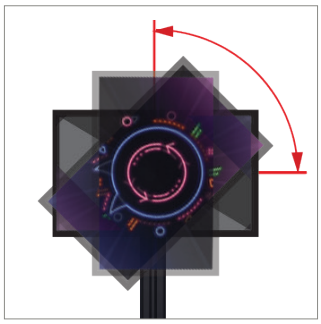

Die Schnittstelle kann in einem fließenden Übergang von Quer- auf Hochformat gedreht werden

Eine negative Neigung von -4,5° bietet eine ergonomische, natürliche Schreiboberfläche (ideal für Samsung Flip)

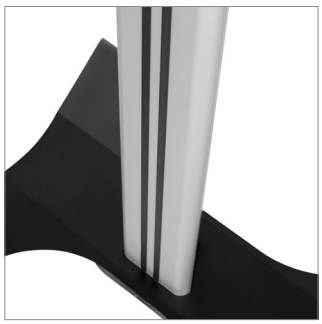

Zweifarbige Optionen für einen modernen, zeitgemäßen Look erhältlich

Spurenfreie & feststellbare Rollen enthalten

TECHNISCHE ZEICHNUNGEN

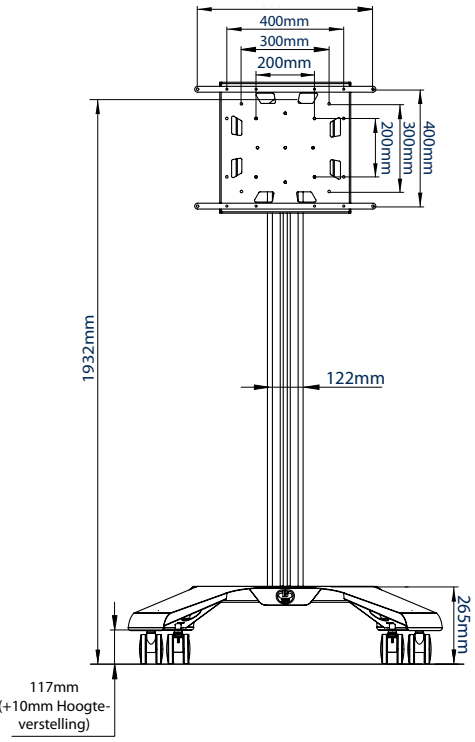

VORDERANSICHT

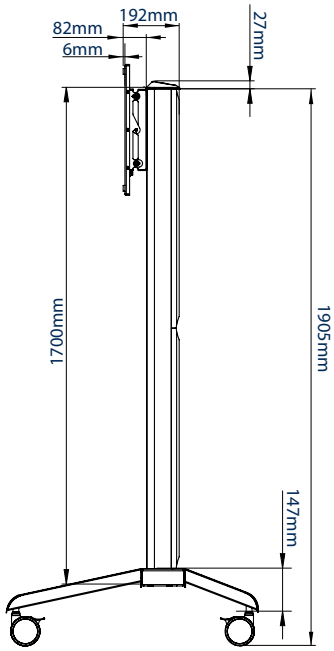

SEITENANSICHT

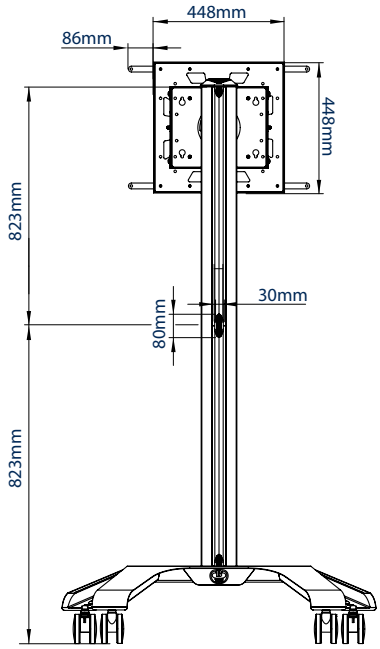

RÜCKANSICHT

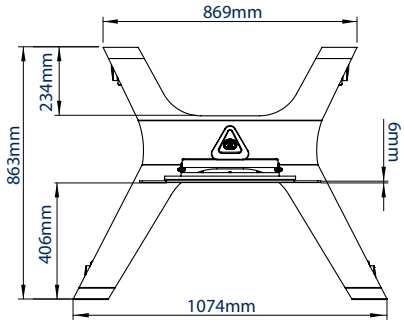

DRAUFSICHT

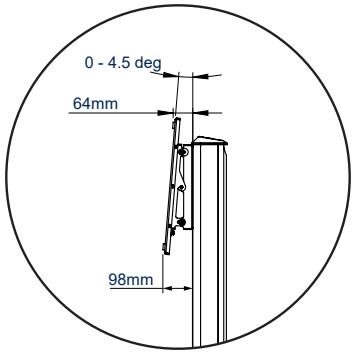

SEITENANSICHT MIT MAX. NEIGUNG

VERPACKUNGSINFORMATIONEN

*BITTE BEACHTEN SIE, DASS DIESER ARTIKEL AUS **3** KARTONS BESTEHT*

FARBE:	AUFTRAGSREF.:	EAN-CODE:	UMKARTONGEWICHT:	UMKARTONVOLUMEN:
Schwarz	BT8566/BB	5019318301858	30kg / 8kg / 14kg	0.261m³ / 0.067m³ / 0.020m³
Schwarz & Silber	BT8566/BS	5019318301865	30kg / 8kg / 14kg	0.261m³ / 0.067m³ / 0.020m³
Weiß	BT8566/WW	5019318301841	30kg / 8kg / 14kg	0.261m³ / 0.067m³ / 0.020m³

VERWANDTE PRODUKTE UND ZUBEHÖR

BT7032 / BT7033

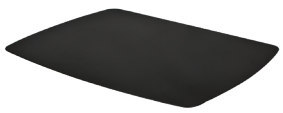

AV-Zubehörregale können direkt an der Säule montiert werden

BT8562

Universal-Flachbildschirm-Rollständer mit einstellbarer Höhe

BT8563

Universal-Flachbildschirm-Rollständer mit einstellbarer Höhe

BT8567

Flachbildschirm-Rollständer mit einstellbarer Höhe und Bildschirmrotation

© 2022 B-Tech International Design & Manufacturing Limited. Alle Rechte vorbehalten.
Verbindlichkeiten dieses Datenblattes entsprechen dem Stand der technischen Spezifikationen zur Zeit der Drucklegung.
Wir behalten uns Änderungen der Produktspezifikationen ohne vorherige Ankündigung vor. Irrtümer und Druckfehler vorbehalten. Der Name B-Tech und das B-Tech Logo sind eingetragene Warenzeichen von B-Tech International Design & Manufacturing Limited.
Alle anderen Marken und Produkte sind Warenzeichen Ihrer jeweiligen Eigentümer. Alle B-Tech Bilder und Symbole sind ausschließliches Eigentum von B-Tech International Design & Manufacturing Limited.
B-Tech Übernimmt keine Haftung für Verluste oder Schäden, die durch unsachgemäße Installation oder Montage auf Installeur. Stützen versuchen, jegliche Reproduktion oder Neubearbeitung oder Neuveröffentlichung eines Teils dieser Spezifikationen ohne vorherige schriftliche Genehmigung von B-Tech International Design & Manufacturing Limited ist untersagt.

SS-V1.3-BT8566-190822-DE