Kiosksystem Info Pult DWS24P 24 Zoll Touch

Multimedia-Display
Geschäftsführer: Helmut Schulz
Nordstraße 4
30900 Wedemark
es gelten unsere AGB's unter www.mm-display.de
Tel.: 00495130 5849830 / Fax.: 00495130 584093
mail: info@mm-display.de
Internet: http://www.mm-display.de
HRB Nr. 206627

Kiosksystem Info Pult DWS24P 24 Zoll Touch

Design

Das Kiosksystem DWS24P hat ein schickes Design, welches zu jeder Veranstaltung/Einrichtung passt. Egal, ob in einem Geschäft oder in einer Eingangshalle. Das Display hat das Betriebssystem Android integriert. Sie können Ihre Inhalte durch den Medienplayer abspielen. Das Kiosksystem hat die perfekte Höhe für die optimale Bedienung, da die Höhenverstellung das Kiosksystem ideal für den vorgesehenen Zweck anpassen kann. Die Halterung ist neigbar in mehreren Stufen. Durch den 24 Zoll großen Touch Monitor ist das Kiosksystem interaktiv bedienbar. Das Display zeigt Ihre Inhalte über ein helles Display mit brillanter Qualität. Durch dieses Kiosksystem können sie sogar Kundenbefragungen umsetzen.

Standorte

Das Kiosksystem eignet sich für viele verschiedene Standorte. Durch die optionalen Diebstahlsicherung kann der Standfuß auch unbeaufsichtigt gelassen werden an Orten wie Messen, Eingangsbereichen, Hotels, Schulen, Flughäfen, Konferenzräumen, Museen, Theater, Autohäusern, Ausstellungsräumen, Arztpraxen und vielen weiteren Orten. Durch die Bodenverschraubung kann das Kiosksystem auch unaufbesichtigt gelassen werden.

Multimedia-Display
Geschäftsführer: Helmut Schulz
Nordstraße 4
30900 Wedemark
es gelten unsere AGB's unter www.mm-display.de
Tel.: 00495130 5849830 / Fax.: 00495130 584093
mail: info@mm-display.de
Internet: http://www.mm-display.de
HRB Nr. 206627

Kiosksystem Info Pult DWS24P 24 Zoll Touch

Display Eigenschaften

Full HD Multitouch Display 24 Zoll
Multitouch-Technologie: Kapazitiv Touch
Auflösung: 1920x1080 bei 60 Hz
Kontrastverhältnis: 1000:1
Bildformat: 16:9
Reaktionszeit (normal): 5 ms
Anschlüsse: 1x HDMI (Input), 3.5 mm Jack (L / R), 1x HDMI (Output / Android),
1x USB 2.0, 1x USB 3.0

Bildschirm Eigenschaften

Bildschirmdiagonale 59,94 cm (23,6")
Bildschirmauflösung 1920x1080p
10-point Multitouch - kapazitiv
Helligkeit 250 cd/m²

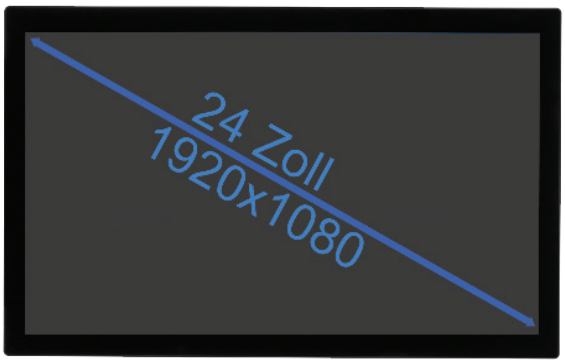

Multimedia-Display
Geschäftsführer: Helmut Schulz
Nordstraße 4
30900 Wedemark
es gelten unsere AGB's unter www.mm-display.de
Tel.: 00495130 5849830 / Fax.: 00495130 584093
mail: info@mm-display.de
Internet: http://www.mm-display.de
HRB Nr. 206627

Kiosksystem Info Pult DWS24P 24 Zoll Touch

Technische Zeichnung

Die Halterung ist neigbar und Höhenverstellbar

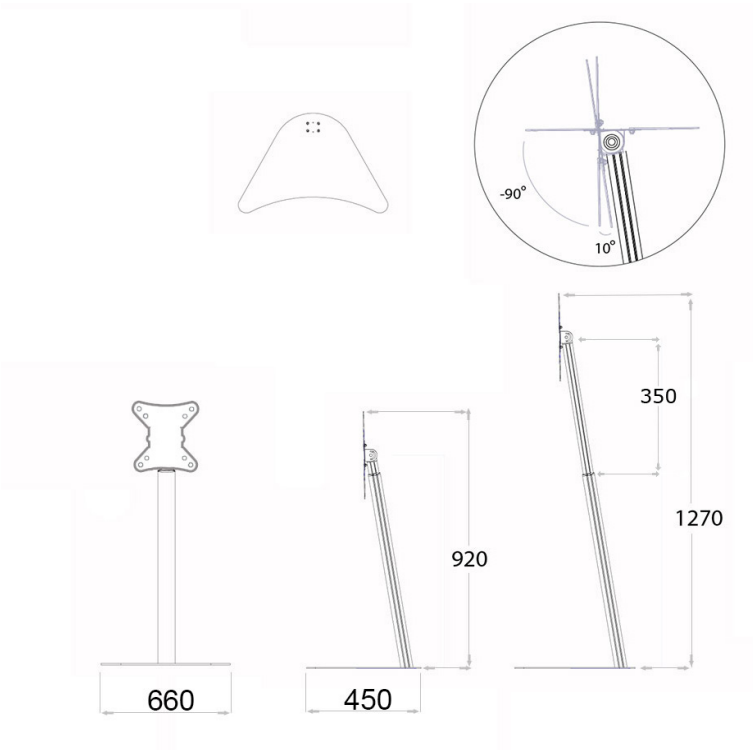

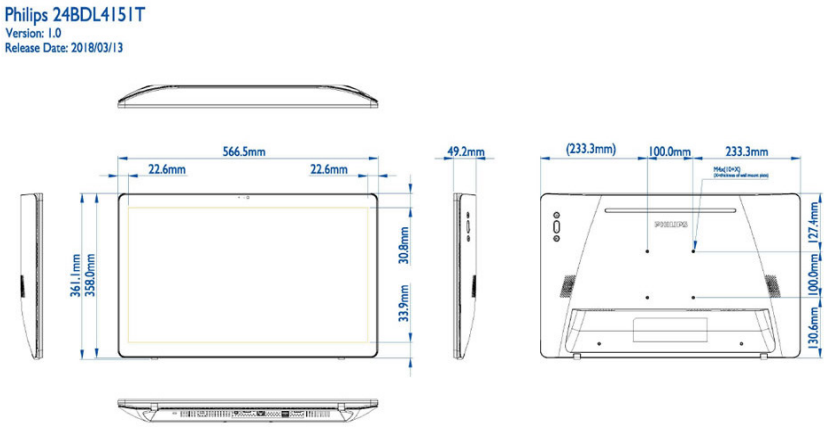

Änderungen und Irrtümer vorbehalten

Multimedia-Display
Geschäftsführer: Helmut Schulz
Nordstraße 4
30900 Wedemark
es gelten unsere AGB's unter www.mm-display.de
Tel.: 00495130 5849830 / Fax.: 00495130 584093
mail: info@mm-display.de
Internet: http://www.mm-display.de
HRB Nr. 206627