MM DISPLAY
Präsentation in Vollendung

PFW 4710 Display-Wandhalterung neigbar

Entscheidende Vorteile

- Einfache Installation
- Stilvolles Design
- Diebstahlschutz

Dieser verriegelbare, neigbare Wandhalter schützt große Flachbildschirme in öffentlichen Bereichen vor Diebstahl. Die PFW 4000 Serie ist speziell für öffentliche Bereiche gedacht, die nicht ständig überwacht werden können. Der Vogel's Autolock®-Mechanismus befestigt den Bildschirm sicher und das schlanke Design sorgt für ein ordentliches, elegantes Aussehen. Der PFW 4710 ist für 55 - bis 65-Zoll-Bildschirme mit einem Gewicht bis zu 75 kg geeignet.

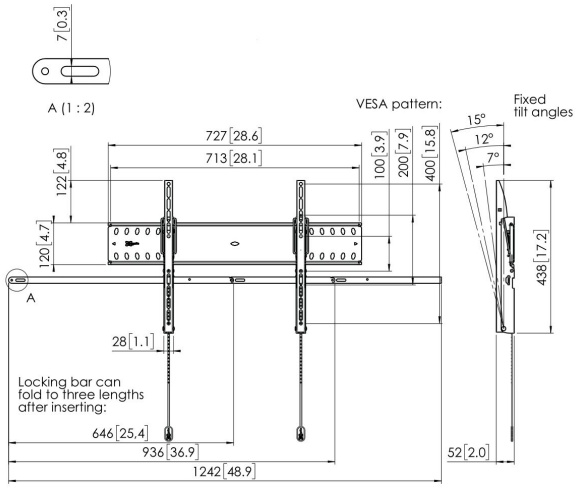

Solide, sicher und einfach zu installieren

Produkte von Vogel's Professional sind für die schnelle und einfache Installation konzipiert. Alle Produkte der 4000 Serie sind TüV5-zertifiziert. Sie bieten maximale Sicherheit an jedem öffentlichen Ort oder in einer Hotelumgebung.

MM DISPLAY
Präsentation in Vollendung

PFW 4710 Display-Wandhalterung neigbar

Technische Daten

Produkttyp-Nummer	PFW 4710
Artikelnummer (SKU)	7047100
Farbe	Schwarz
EAN-Einzelbox	8712285338663
TÜV-zertifiziert	Ja
Neigbar	Bis zu 15° neigbar
Max. Gewichtslast (kg)	75
Max. Schraubengröße	M8
Max. Schnittstellenhöhe (mm)	438
Max. Breite der Schnittstelle (mm)	727
Autolock	True
Fischer enthalten	Ja
Verschließbar	True
Verriegelungsoptionen	Schloss enthalten / integriert
Max. horizontale Lochung (mm)	600
Max. Bildschirmgröße (Zoll)	65
Max. vertikale Lochung (mm)	400
Min. Abstand zur Wand (mm)	52
Min. horizontale Lochung (mm)	100
Min. Bildschirmgröße (Zoll)	55
Min. vertikale Lochung (mm)	100
Orientierung	Querformat
Serviceposition	Nein