MM DISPLAY
Präsentation in Vollendung

PFA 9102
Doppelmonitoradapter für PFD

Mehr und mehr Menschen verwenden zwei Monitore gleichzeitig. Diese können mit dem PFA 9102 ganz einfach installiert werden.

Die beiden Monitore sind perfekt nebeneinander ausgerichtet und bewegen sich wie ein Monitor. Der PFA 9102 ist für die Montage von zwei Monitoren senkrecht übereinander erhältlich. Dieser Halter trägt bis zu 6,5 kg pro Monitor. Der PFA 9102 passt zum PFD 8522, 8523, 8541 und 8543.

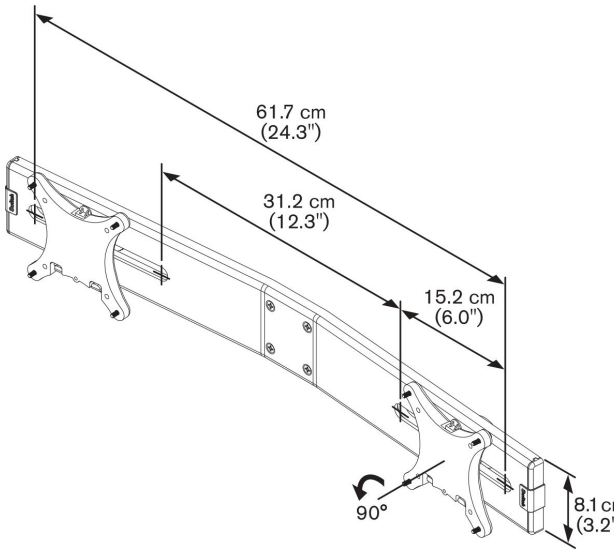

MM DISPLAY
Präsentation in Vollendung

PFA 9102
Doppelmonitoradapter für PFD

Technische Daten

Produkttyp-Nummer	PFA 9102
Artikelnummer (SKU)	7191024
Farbe	Silber
EAN-Einzelbox	8712285318382
Max. Gewichtslast (kg)	12
Max. display width (mm)	580
Max. Bildschirmgröße (Zoll)	24
Min. Bildschirmgröße (Zoll)	10